RISCALDAMENTO HEATING SYSTEM		
Modello / Model:	VR35 – R35	
Caratteristiche tecniche – technical features		
Volume *Volume*		35L
Raccordo *Connector*		G 3/4" (ISO 228)
Temperatura esercizio *Working temperature*	TS	-10 + 99°C
Pressione massima *Max pressure*	PS	8 bar
Pressione di prova *Test pressure*	PT	11.5 bar
Precarica *Precharged pressure*		1.5 bar
Fluido *Fluid*		Aria + acqua Air + water
Ente notificato certificazione PED *Notified body number*	TUV	1936
Modulo Module		H + H1
N° certificato N° certificate		PED – I-202-IT/Q-16-0023

Imballo – packaging

Dimensioni (mm) *Dimensions (mm)*	A	B	H
Volume (m3) *Volume (m3)*	380	400	460
Peso (kg) *Weight (kg)*	4.85 kg		
Q.ta per cartone *Q.ty for box*	1		
Quantità per paletta *Q.ty for std pallet*	30		

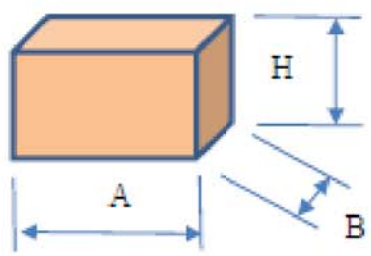

Parti di ricambio – spare parts

	Codice *Item*	Materiale *Material*	Potabilità *Potable*	Trattamento *Treatment*	Immagine *Image*
Membrana ***Membrane***	ME035R	Gomma pe acqua uso alimentare *Rubber for potable water*	X		
Controflangia ***Coverflange***	CFF145TRF008Z	Acciaio al carbonio *Carbon steel*	X	Zincatura *Galvanized*	
Viti ***Screws***	VIF011	Acciaio al carbonio *Carbon steel*		Zincatura *Galvanized*	
Valvola precarica ***Precharge Valve***	VAL003	Ottone Brass			

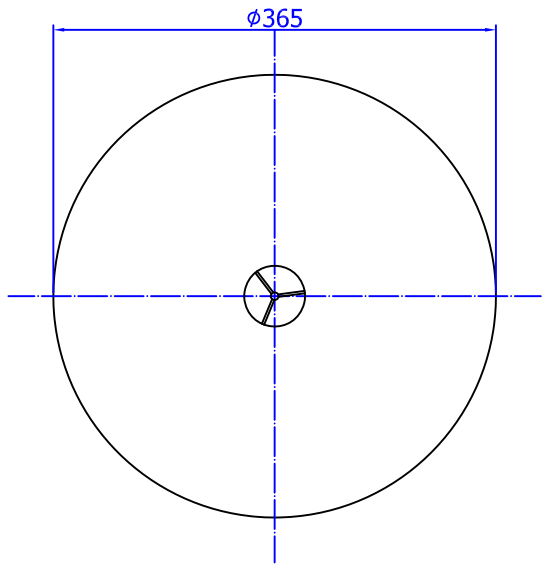

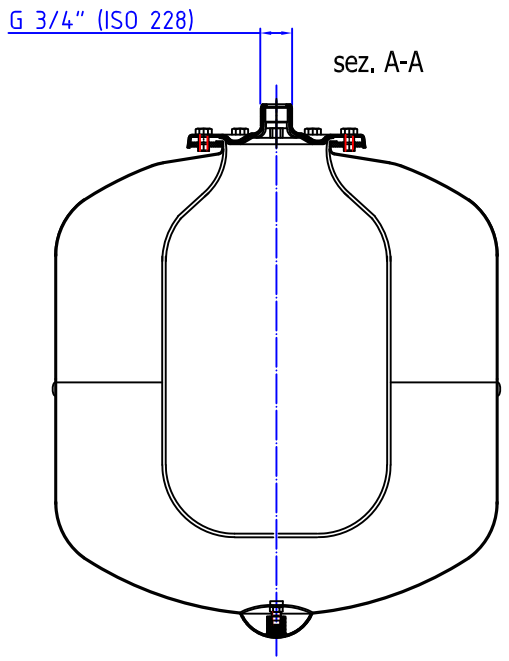

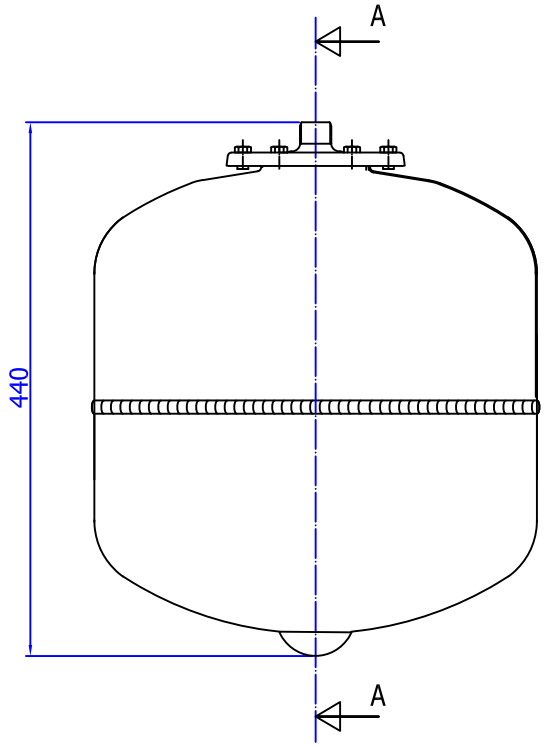

DISEGNATO DA: FILIPPETTO MARINO	DATA 15/04/2012	DENOMINAZIONE : VASO D'ESPANSIONE MOD. VR35 - R35 EXPANSION TANK MOD. VR35 - R35	
CONTROLLATO DA: DAL MOLIN DARIO	DATA 15/04/2012		
ZILIO INDUSTRIES località FRIOLA C.A.P. 36050 – Pozzoleone (VI) Tel. 049/5957221		SPECIFICHE COLORE: ROSSO/RED-RAL3000	SCALE: 1:5
		Il presente disegno e' di esclusiva proprieta' di ZILIO INDUSTRIES e non puo' essere riprodotto ne' reso noto a terzi senza autorizzazione.	TOLLERANZE GENERALI SECONDO UNI ISO 2768-m DISEGNO/CODICE: VR35 - R35